AB 248
AB 338

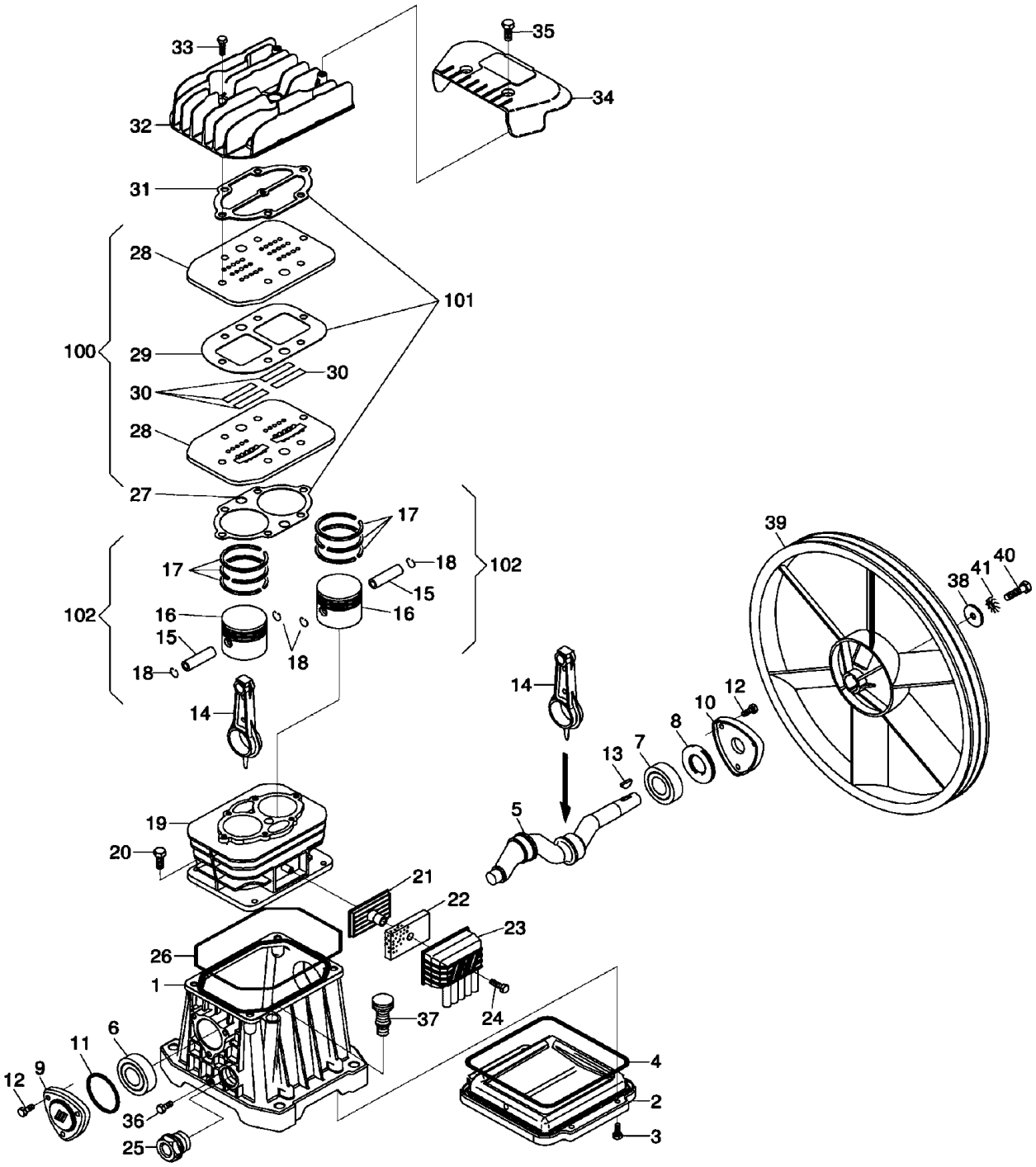
33
35
34
32
31
28
101
100
29
30
30
28
27
17
17
102
18
15
102
16
16
15
18
18
14
14
39
38
41
40
12
10
8
7
13
5
19
20
21
22
23
26
1
24
37
6
11
12
9
36
25
4
2
3

Код	Наименование	Кол-во	Позиция
9100270110 9700001075	Картер	1	1
9100270120 9700001076	Поддон картера	1	2
7014510000 9700000531	Болт	4	3
9100270130 9700001077	Прокладка поддона	1	4
9100270140	Коленвал	1	5
7060180000	Подшипник	1	6
7060200000	Подшипник	1	7
9100270150	Сальник	1	8
9100270160	Передняя крышка подшипника	1	9
9100270170	Задняя крышка подшипника	1	10
9100280010	Прокладка передней крышки	1	11
7011460000	Болт	6	12
9100280020	Шпонка	1	13
9100280030	Шатун	2	14
9100020080	Палец поршневой	2	15
9100020120	Поршень	2	16
4080030000	Комплект поршневых колец	2	17
9100010580	Кольцо стопорное	4	18
7575230000	Цилиндр	1	19
7012220000	Болт	4	20
9100280040	Основание фильтра воздушного	1	21
9100280050	Патрон воздушного фильтра	1	22
9100280060	Крышка воздушного фильтра	1	23
7012730000	Болт	1	24
9100280070	Маслоуказатель	1	25
9100270180	Прокладка цилиндр-картер	1	26
9100270190	Прокладка клапанной плиты нижняя	1	27
9100280080	Плита клапанная	2	28
9100270200	Прокладка клапанной плиты средняя	1	29
9100280090	Пластина клапанная	4	30
9100270210	Прокладка клапанной плиты верхняя	1	31
9100280100	Головка цилиндра	1	32
7010080000	Болт	6	33
9100270220	Крышка	1	34
7012090000	Болт	2	35
7011460000	Пробка слива масла	1	36
9100280110	Сапун	1	37
7030270000	Шайба	1	38
9100270230	Шкив	1	39
7011100000	Болт шкива	1	40
7031010000	Шайба зубчатая	1	41
9100280210	Клапанная плита в комплекте	1	100
9700000078	Комплект прокладок	1	101
4291030000	Поршневая группа	1	102